FISKARS

Battery 12V-4Ah
Batterie 12V-4Ah



WARNING:
Read the manual before using the product.
AVERTISSEMENT :
Lisez le manuel avant d'utiliser le produit.

EN Original instructions Battery 12V-4Ah user manual

Translations of the original instructions:

FI Akku 12V-4Ah:n käyttöopas
SE Bruksanvisning till batteri 12 V-4 Ah
NO Brukerhåndbok for 12V-4Ah-batteri
DK Brugervejledning til Batteri 12 V – 4 Ah
FR Manuel d'utilisation de la batterie 12V-4Ah
ES Manual de instrucciones de la Batería de 12V-4Ah
PT Manual do utilizador da bateria 12V-4Ah
DE Batterie 12V-4Ah Benutzerhandbuch
NL Gebruiksaanwijzing batterij 12V-4Ah
IT Manuale d'uso della batteria 12 V-4 Ah
PL Instrukcja obsługi akumulatora 12V-4Ah
HU 12V-4Ah akkumulátor felhasználói kézikönyv
EE Aku 12 V – 4 Ah kasutusjuhend
LV Akumulatora 12 V–4 Ah lietotāja rokasgrāmata
LT 12 V–4 Ah akumuliatoriaus naudotojo vadovas
CZ Uživatelská příručka k akumulátoru 12 V – 4 Ah
SK Používateľská príručka k akumulátoru 12V-4Ah
RO Manual de utilizare baterie de 12V-4Ah



www.fiskars-online.cz

Obrázek 1.
Popis akumulátoru

1. Tlačítko kontroly stavu nabití
Stisknutím tlačítka zobrazíte na LED indikátoru aktuální kapacitu akumulátoru.

2. Port USB-C
Inteligentní rozpoznání nabíjení a vybíjení. Port umožňuje nabíjet akumulátor nebo napájet jiná zařízení (funkce powerbanky).

3. Západka (zámek akumulátoru)
Po vložení akumulátoru do elektrického nářadí Fiskars jej západka zajistí na místě.

4. Poutko
Zatažením za poutko uvolníte zajištění akumulátoru vloženého do elektrického nářadí Fiskars.

5. Kontaktní kolíky
Při připojení akumulátoru k elektrickému nářadí Fiskars slouží k přenosu elektrické energie.

6. Kabel USB-C

ry

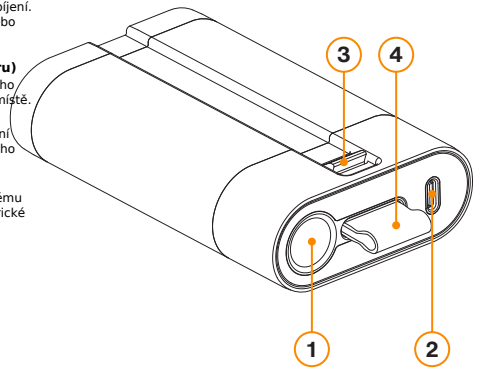

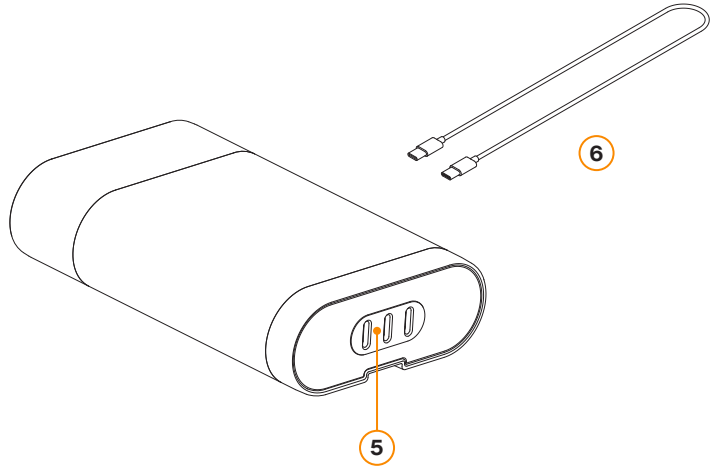

EN

EN Battery 12V-4Ah user manual (original instructions) ..... p. 4–15
FI Akku 12V-4Ah:n käyttöopas ..... p. 16–27
SE Bruksanvisning till batteri 12 V-4 Ah ..... s. 28–39
NO Brukerhåndbok for 12V-4Ah-batteri ..... p. 40–51
DK Brugervejledning til Batteri 12 V – 4 Ah ..... p. 52–63
FR Manuel d'utilisation de la batterie 12V-4Ah ..... p. 64–75
ES Manual de instrucciones de la Batería de 12V-4Ah ..... p. 76–87
PT Manual do utilizador da bateria 12V-4Ah ..... p. 88–99
DE Batterie 12V-4Ah Benutzerhandbuch ..... p. 100–111
NL Gebruiksaanwijzing batterij 12V-4Ah ..... p. 112–123
IT Manuale d'uso della batteria 12 V-4 Ah ..... p. 124–135
PL Instrukcja obsługi akumulatora 12V-4Ah ..... p. 136–147
HU 12V-4Ah akkumulátor felhasználói kézikönyv ..... 148–159. oldal
EE Aku 12 V – 4 Ah kasutusjuhend ..... p. 160–171
LV Akumulatora 12 V–4 Ah lietotāja rokasgrāmata ..... 172–183. lpp.
LT 12 V–4 Ah akumuliatoriaus naudotojo vadovas ..... p. 184–195
CZ Uživatelská příručka k akumulátoru 12 V – 4 Ah ..... p. 196–207
SK Používateľská príručka k akumulátoru 12V-4Ah ..... p. 208–219
RO Manual de utilizare baterie de 12V-4Ah ..... p. 220–231

09/2025

Obsah

1. Obecné informace o produktu 196
2. Bezpečnostní upozornění a opatření 197
3. Provozování akumulátoru 200
4. Údržba 203
5. Likvidace a recyklace 204
6. Dodržování předpisů 205
7. Záruka 206

1. Obecné informace o produktu

1.1 Specifikace

Model:	**Akumulátor Fiskars BT12 (Jednoduchý 1082341, dvojitá sada 1082342)**
Kapacita akumulátoru	4,0 Ah
Napětí	12 V d.c.
Vstup Type-C	5 V⎓3 A / 9 V⎓3 A / 15 V⎓2 A / 20 V⎓1,5 A
Výstup Type-C	5 V⎓3 A / 9 V⎓3 A / 15 V⎓2 A / 20 V⎓1,5 A
Celkový příkon a výstupní výkon	Max. 30 W
Rozměr akumulátoru	124 × 75 × 31 mm
Specifikace akumulátoru	Lithiový akumulátor se třemi lithium-iontovými články
Doba nabíjení	2–3 hodiny s kabelem USB-C dodávaným s akumulátorem
Hmotnost produktu	350 g
Teplotní rozsah	Provozní teplota: –10 °C až 40 °C (14–104 °F) Nabíjení: 5 °C až 40 °C (41°F – 104°F) Skladování: –20 °C až +50 °C (–4–122 °F)

TUTO PŘÍRUČKU SI USCHOVEJTE. Tuto příručku si uschovejte kvůli bezpečnostním upozorněním a opatřením a postupům obsluhy, kontroly a údržby. Příručku uložte na bezpečném a suchém místě pro budoucí použití.

1.2 Zamýšlené použití a přehled

Hlavním účelem akumulátoru Fiskars je napájet elektrické nářadí Fiskars. Informace o tom, jak používat akumulátor s nářadím, naleznete v návodech k obsluze různých druhů elektrického nářadí Fiskars. Akumulátor lze použít také jako powerbanku k nabíjení externích zařízení, například mobilních telefonů a notebooků.

Sestavy kabelů nebo vodičů s délkou vně jednotky nepřesahující 3,05 m (10 stop), navinuté nebo nenavinuté, musí být vyrobeny z materiálů s klasifikací VW-1 nebo FT-1 nebo lepší bez dalších požadavků.

Obrázek 1. Přehled akumulátoru

1. Tlačítko kontroly napájení. Stisknutím tlačítka pro kontrolu stavu napájení zjistíte na indikátoru LED kapacitu akumulátoru.
2. Port Type-C. Inteligentní rozpoznávání nabíjení/vybíjení. Může akumulátor nabíjet nebo ho vybíjet do jiných zařízení (funkce powerbanky).
3. Západka (zámek akumulátoru). Západka zajišťuje akumulátor na místě, když je umístěn do elektrických nástrojů Fiskars.
4. Řemínek. Po zatažení za řemínek se uvolní zámek akumulátoru, když je akumulátor umístěn v elektrických nástrojích Fiskars.
5. Kolíky.
Kolíky slouží k poskytování napájení při připojení akumulátoru k elektrickým nástrojům Fiskars.
6. Kabel USB-C

2. Bezpečnostní upozornění a opatření

2.1 Upozornění a symboly

Následující symboly popisují různá rizika spojená s tímto výrobkem:

Obecné upozornění: nedodržení pokynů může vést ke zranění nebo poškození majetku

Varování před nebezpečím úrazu elektrickým proudem

Všeobecné upozornění: dodržujte bezpečnostní pokyny a provádějte nezbytná preventivní opatření

CZ

www.fiskars-online.cz



Přečtěte si návod k obsluze a pokyny k výrobku



Nevyhazujte do domácího odpadu: akumulátor je třeba recyklovat podle místních pokynů



Při používání akumulátoru s elektrickými nástroji používejte ochranu očí



Chraňte akumulátor před deštěm a vlhkostí



Chraňte akumulátor před teplem a ohněm



Shoda s evropskými předpisy: Produkt splňuje normy Evropské unie v oblasti zdraví, bezpečnosti a ochrany životního prostředí

2.2 Obecná bezpečnostní upozornění



VAROVÁNÍ: Přečtěte si všechna bezpečnostní upozornění, pokyny a specifikace dodané s akumulátorem. Nedodržení všech níže uvedených pokynů nebo použití k jiným než zamýšleným činnostem může vést k nebezpečným situacím.



UPOZORNĚNÍ: Při používání a skladování udržujte akumulátor vždy v suchu a čistotě. Nedovolte, aby se do akumulátoru dostala voda nebo vlhkost.

2.2.1 Použití a péče o akumulátor



Používejte pouze s uvedeným/certifikovaným zdrojem napájení ITE.

1. Před použitím akumulátoru si přečtěte všechny pokyny a varovná označení.

2. Dobíjejte pouze kabelem typu USB-C a zástrčkou nabíječky.



VAROVÁNÍ:

3. Nedotýkejte se pólů akumulátoru žádným vodivým materiálem, protože by mohlo dojít ke zkratu, velkému průtoku proudu, jinému poškození nebo zranění. Pokud akumulátor nepoužíváte, uchovávejte ho mimo dosah jiných kovových předmětů, jako jsou kancelářské sponky, mince, klíče, hřebíky, šrouby nebo jiné malé kovové předměty, které by mohly vytvořit spojení mezi jednotlivými vývody. Zkratování pólů akumulátoru může způsobit popáleniny nebo požár.



4. Z akumulátoru může za nepříznivých podmínek vystříknout kapalina, zabraňte kontaktu s ní. Pokud dojde k náhodnému kontaktu, opláchněte vodou. Pokud se tekutina dostane do očí, vyhledejte lékařskou pomoc. Kapalina vystřikující z akumulátoru může způsobit podráždění nebo popáleniny. Při používání akumulátoru s elektrickými nástroji je nutné používat ochranné brýle. Poškozené nebo upravené akumulátory mohou vykazovat nepředvídatelné chování, které může vést k požáru, výbuchu nebo nebezpečí zranění. Dodržujte všechny pokyny k nabíjení a nenabíjejte akumulátor ani spotřebič venku.



VAROVÁNÍ:

5. Akumulátor nepoužívejte, neskladujte ani nenabíjejte za deště ani ve vlhkém prostředí. Buďte opatrní při používání produktu v blízkosti vody. Nemanipulujte s akumulátorem, nabíjecím kabelem, zástrčkou ani svorkami mokrýma rukama.

6. Akumulátor nečistěte korozivními čisticími prostředky.

7. „Používejte pouze s uvedeným/certifikovaným zařízením informačních technologií (počítačů)“ nebo „Používejte pouze s uvedeným/certifikovaným zdrojem napájení ITE“ nebo „Napájecí jednotka na seznamu třídy 2“, podle toho, co je uvedeno u informací o jmenovitých hodnotách nabíječky.

8. Při používání akumulátoru s elektrickým nářadím nedovolte, aby se do svorek nebo drážek akumulátoru dostaly cizí předměty, například třísky nebo zemina.



9. Akumulátor uchovávejte mimo dosah dětí.

VAROVÁNÍ:

10. Dodané akumulátory Fiskars používejte pouze do určených produktů, protože instalace akumulátorů do produktů, které nejsou kompatibilní, může vést k požáru, nadměrnému teplu, výbuchu nebo úniku elektrolytu.

11. Servis akumulátoru svěřujte výhradně kvalifikovanému servisu, který používá pouze identické náhradní díly. Tím se zajistí, že bude zachována bezpečnost produktu.

12. Pokud nebyl akumulátor delší dobu používán, měl by se před použitím plně nabít, protože může být vybitý.

2.2.2 Zakázané použití



VAROVÁNÍ: Následující použití akumulátoru je zakázáno, protože může vést k požáru, výbuchu nebo nebezpečí zranění:



1. Nepoužívejte ani neservisujte poškozený nebo upravený akumulátor.

CZ

www.fiskars-online.cz

2. Nevystavujte akumulátor ani elektrický nástroj ohni ani nadměrné teplotě. Vystavení ohni nebo teplotě nad 130 °C (265 °F) může způsobit výbuch.
3. Akumulátor neskladujte, nepoužívejte ani nenabíjejte, pokud teplota může dosáhnout mezních hodnot uvedených v části 1 – popis produktu v příručce nebo je přesáhnout.
4. Akumulátor nerozebírejte ani do něj nezasahujte.
5. Nevystavujte akumulátor mechanickým nárazům ani na něj nepůsobte žádnými údery.
6. Akumulátor neotvírejte ani nepoškozujte. Aby nedošlo k úniku elektrolytu, akumulátor nestlačujte ani nepropichujte.

2.2.3 Likvidace a přeprava akumulátorů

Viz část 5 týkající se likvidace a recyklace z příručky.

VAROVÁNÍ:
1. Akumulátor nikdy nespalujte, ani když je značně poškozený nebo zcela opotřebovaný, protože při požáru může explodovat.
2. Lithium-iontové baterie jsou klasifikovány jako nebezpečné při přepravě, takže existují požadavky a omezení, které se týkají přepravy. Dodržujte národní předpisy týkající se přepravy akumulátorů.
3. Otevřené kontakty přelepte páskou nebo maskou a akumulátor zabalte tak, aby se nemohla pohybovat.
4. Při komerční přepravě třetími stranami nebo spedičními firmami je třeba dodržovat zvláštní požadavky na balení a označování.

2.2.4 Tipy pro zachování maximální životnosti akumulátoru

1. Před použitím se ujistěte, že je akumulátor plně nabitý.
2. Před úplným vybitím akumulátor nabijte.
3. Produkt by neměl být skladován déle než jeden rok bez použití, protože by mohlo dojít ke snížení výkonu akumulátoru.
4. Nedobíjejte ani nenechávejte nabíjet připojený plně nabitý akumulátor.

3. Provozování akumulátoru

3.1 Před použitím výrobku

Informace o tom, jak používat akumulátor s nářadím, naleznete v návodech k obsluze různých druhů elektrického nářadí Fiskars.
• Akumulátor nevyžaduje žádnou montáž.
• Pečlivě produkt zkontrolujte, zda nedošlo během přepravy k jeho rozbití nebo poškození.
• Neodhazujte obalový materiál, dokud nástroj pečlivě nezkontrolujete a uspokojivě nezprovozníte.
• Pokud jsou některé díly poškozené nebo chybí, vraťte nářadí prodejci.
• Po provedení kontroly akumulátor před použitím plně nabijte.
• Akumulátor je vybaven následujícími bezpečnostními funkcemi: ochrana proti nadměrnému nabití, nadměrnému vybití, zkratu a přehřátí.

3.2 Nabíjení akumulátoru

VAROVÁNÍ: Akumulátor nabíjejte v suché a větrané místnosti, mimo dosah hořlavin a zdrojů vznícení.
• Při nabíjení akumulátoru se doporučuje používat kabel typu USB-C, který jste obdrželi při nákupu elektrického nástroje Fiskars.

3.2.1 Indikátor napájení akumulátoru

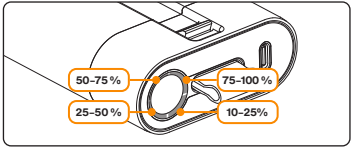

Obrázek 2. Kontrolky LED ukazují kapacitu akumulátoru.

• Tlačítko kontroly napájení akumulátoru má čtyři kontrolky, které ukazují úroveň nabití. Stisknutím tlačítka zobrazíte zbývající nabití.
• Pokud je akumulátor nabitý na méně než 10 %, bliká zbývající 1 LED dioda.
• Kontrolky, které se zobrazují při stavu nabití akumulátoru, jsou následující:
• 10–25 % jedna LED kontrolka
• 25–50 % dvě LED kontrolky
• 50–75 % tři LED kontrolky
• 75–100 % čtyři LED kontrolky.

CZ

www.fiskars-online.cz

3.2.2 Postup nabíjení

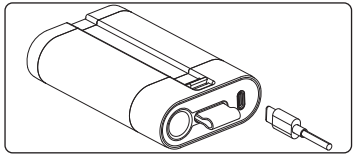

Obrázek 3. Umístění kabelu USB-C do akumulátoru.

1. Při zahájení nabíjení akumulátoru odpojte všechna případná externí zařízení.
2. Zasuňte konektor kabelu typu C na jednom konci do obousměrného portu typu C na akumulátoru.
3. Připojte druhý konec nabíjecího kabelu ke konektoru nabíječky (není součástí dodávky) a připojte nabíječku ke zdroji napájení pro nabíjení.
4. Během nabíjení se postupně rozsvěcují indikátory podle úrovně nabití (kapitola 3.2.1). Pokud svítí všechny kontrolky napájení akumulátoru, je akumulátor plně nabitý. Vyjměte akumulátor z nabíječky a odpojte ho od nabíjecího kabelu.

3.3 Použití akumulátoru jako powerbanky

• Hlavní funkcí akumulátoru Fiskars je napájení elektrických nástrojů. Může také plnit sekundární funkci powerbanky pro nabíjení mobilních zařízení.
• Akumulátor Fiskars je vybaven portem type-C a kabel, který vyberete, musí mít alespoň na jednom konci konektor typu C, aby byl kompatibilní.
• Druhý konec kabelu je určen portem vašeho mobilního zařízení (např. micro-USB/lightning/type-C)
• Po připojení kabelu na obou koncích (akumulátor Fiskars a mobilní zařízení) začne akumulátor automaticky napájet mobilní zařízení
• Aby akumulátor Fiskars fungoval jako powerbanka pro mobilní zařízení, musí být nabitý
• Chcete-li zkontrolovat dostupnou energii v akumulátoru Fiskars, stiskněte tlačítko pro kontrolu nabití (kapitola 3.2.1)
• Když se akumulátor nabíjí mobilní zařízení, čtyři indikátory postupně zhasínají, jak se snižuje zbývající nabití akumulátoru.
• Když bliká poslední kontrolka nabití akumulátoru, znamená to, že je třeba akumulátor nabít.

3.4 Tipy pro použití

Nenabíjejte akumulátor při teplotách mimo rozsahy uvedené ve specifikacích produktu v uživatelské příručce.
• Výdrž akumulátoru se časem pomalu zkracuje. Pokud se výdrž akumulátoru výrazně zkrátí, doporučuje se vyměnit akumulátor za nový.

4. Údržba

Přečtěte si část 2, varování z uživatelské příručky.
• Teplotní rozsahy pro použití a skladování jsou uvedeny v popisu výrobku v části 1 příručky. Pokud je akumulátor dlouhodobě skladován při velmi vysokých nebo nízkých teplotách, může dojít ke ztrátě jeho kapacity.

VAROVÁNÍ:
• Nepokoušejte se akumulátor opravovat sami. Pro zajištění bezpečnosti a spolehlivosti musí o všech opravách rozhodovat a provádět je kvalifikovaný servisní technik.
• Akumulátor udržujte čistý a bez prachu. Akumulátor nečistěte vodou.
• K čištění a údržbě akumulátoru nepoužívejte chemické látky, jako je olej nebo rozpouštědla, protože by mohly poškodit plastové a elektronické části. Povrch otírejte měkkým suchým hadříkem.

4.1 Odstraňování potíží

• V následující tabulce jsou uvedeny pokyny, co dělat, pokud akumulátor nefunguje správně. Pokud se problém nepodaří odstranit, obraťte se buď na prodejce, nebo na spotřebitelský servis služby pro zákazníky společnosti Fiskars.
• Před řešením problémů akumulátor vypněte a vyjměte všechna externí zařízení.

www.fiskars-online.cz

Problém	Možná příčina	Náprava
Akumulátor se nenabíjí Mobilní zařízení. Možnost 1.	Akumulátor je příliš studený/horký nebo je vybitý.	Před nabíjením nechte akumulátor zahřát/vychladnout na odpovídající teplotu.
Akumulátor se nenabíjí Mobilní zařízení. Možnost 2.	Kabel nefunguje.	Vyměňte nabíjecí kabel.
Baterii nelze nabíjet. Možnost 1.	Špatné připojení v zásuvce nebo nefunkční kabel.	Použijte jinou zásuvku a akumulátor znovu nabijte nebo vyměňte nabíjecí kabel.
Baterii nelze nabíjet. Možnost 2.	Akumulátor je starý.	Vyměňte akumulátor.

5. Likvidace a recyklace



Upozornění: Akumulátor nevyhazujte do běžného domovního odpadu. Nebezpečná likvidace akumulátoru může mít negativní dopad na životní prostředí a lidské zdraví.
• Dodržujte místní postupy týkající se likvidace dobíjecích akumulátorů. Zařízení recyklujte na určeném místě pro likvidaci lithium-iontových baterií. Akumulátor lze obvykle vrátit např. prodejci.
• Při likvidaci akumulátoru ho vyjměte z elektrického nástroje podle příslušných pokynů v příručkách k elektrickému nástroji.
VAROVÁNÍ:
• Akumulátor nikdy nespalujte, ani když je značně poškozený nebo zcela opotřebovaný, protože při požáru může explodovat.

6. Dodržování předpisů

CE Evropská shoda

Prohlášení o shodě EU a UKCA
1. Značka výrobce: Fiskars
Keilaniementie 10, P.O. box 91, 02151 Espoo, Finsko
2. Toto prohlášení o shodě vydává výrobce na základě své výhradní odpovědnosti
3. Předmět prohlášení:
• Popis: zahradní elektrické nástroje
• Model: Akumulátor Fiskars BT12
• ID produktu: Jednoduchá sada 1082341, dvojitá sada 1082342
4. Předmět prohlášení je v souladu s příslušnými ustanoveními těchto předpisů:

Nařízení Evropské unie
Směrnice o nízkém napětí (2014/35/EU)
Směrnice o elektromagnetické kompatibilitě (2014/30/EU)
Nařízení o bateriích a odpadních bateriích (2023/1542/EU)
Směrnice o bateriích (2006/66/ES)
Směrnice RoHS (2011/65/EU)
Směrnice OEEZ (2012/19/EU)
Obecné nařízení o bezpečnosti výrobků (2023/988/EU)

A byl vyvinut a vyroben v souladu s následujícími normami:

Norma
EN 62133
EN 60335-2-29
ISO 13849-1
UN38.3

Technická dokumentace je uložena u společnosti Fiskars Finland Oy Ab. Na produktech je uveden rok výroby, země výroby a sériové číslo.

Podepsáno za a jménem:
Billnäs, 30.3.2025
Fiskars Finland Oy Ab
Juha Huhtala, Senior Director, výzkum a vývoj

CZ

www.fiskars-online.cz

7. Záruka

Společnost Fiskars poskytuje záruku na bezvadnost materiálu a zpracování akumulátoru Fiskars po dobu dvou (2) let od data původního maloobchodního nákupu. Tato záruka představuje pouze doplňkovou záruku k záruce poskytované prodejcem, nijak ji nemění a nemá ani žádný vliv na jakékoli právní nároky, které vám mohou plynout z vnitrostátních právních předpisů.

Záruka se nevztahuje na produkty používané ke komerčním, profesionálním nebo placeným účelům ani na produkty, které byly předmětem úprav, oprav nebo pokusů o opravu, které společnost Fiskars neschválila nebo které neodpovídají návodu. Záruka se nevztahuje na závady ani poškození vzniklé běžným opotřebením, zneužitím, nešetrným zacházením, nedbalostí nebo nehodou (např. nárazem, úderem, pádem nebo rozdrcením), nesprávným používáním (např. v rozporu se zamýšleným nebo doporučeným použitím), použitím v rozporu s návodem nebo při překročení technických mezních hodnot, na nesprávnou nebo nedostatečnou péči nebo skladování, na případné změny vzhledu produktu, pokud nemají vliv na funkčnost produktu, na použití nevhodných metod čištění nebo látek, jako jsou kyseliny nebo rozpouštědla, ani na použití neoriginálních náhradních dílů.

Záruční reklamaci je nutné spolu s vadným výrobkem podat v nejbližším oddělení společnosti Fiskars pro péči o zákazníky nebo v prodejně, kde bylo zboží zakoupeno. Reklamaci je nutné podat v záruční lhůtě, písemně a do třiceti (30) dnů od okamžiku, kdy závada byla nebo měla být zjištěna. Reklamační žádost musí obsahovat jméno majitele, jeho adresu a telefonní číslo, doklad o koupi, popis povahy závady a datum, kdy byla poprvé zjištěna. Společnost Fiskars zpracovává v souvislosti s vaší záruční reklamací vaše výše uvedené osobní údaje. Více informací o zpracování osobních údajů naleznete v Zásadách ochrany osobních údajů zákazníků společnosti Fiskars, které jsou k dispozici na webu společnosti Fiskars.

Uznání záruční reklamace závisí výhradně na společnosti Fiskars. V případě uznání reklamace společnost Fiskars dle svého uvážení produkt buď opraví, nebo ho nahradí obdobným produktem. V případě modelů, které se již nevyrábí, bude vadný produkt vyměněn za nejpodobnější model z aktuálního výrobního programu. Doba trvání původní záruky se v případě výměny či opravy produktu neprodlužuje.

Společnost Fiskars v maximálním rozsahu povoleném zákonem za žádných okolností neodpovídá za žádné náhodné, nepřímé, zvláštní ani následné škody, dále za žádné škody na vybavení či za znemožnění používání vybavení, za ušlý zisk, produktivitu, funkčnost, za ušlé obchodní příležitosti, smlouvy, prodeje, tržby, předpokládané úspory, za zvýšené náklady či výdaje a za zpoždění nebo neprovedení záručního servisu. Poskytovatel záruky: Fiskars Finland Oy Ab, Keilaniementie 10, 02151 Espoo, Finsko.

Pouze pro Austrálii a Nový Zéland:
Na naše produkty se automaticky vztahuje spotřebitelská záruka podle australských nebo novozélandských spotřebitelských zákonů. Máte nárok na vrácení peněz nebo výměnu v případě závažné poruchy výrobku a na náhradu jakékoli jiné rozumně předvídatelné ztráty nebo škody. Máte také nárok na výměnu zboží, pokud zboží nemá přijatelnou kvalitu a nejedná se o závažnou závadu. Za závažnou závadu se považuje, pokud je výrobek nebezpečný, má problém, který by někomu mohl zabránit v jeho koupi, výrazně se liší od vzorku nebo popisu nebo nedělá to, co jsme uvedli, že by měl dělat, a nelze jej snadno opravit. Pokud se rozhodnete si výrobek ponechat, vyplatíme vám náhradu za případný pokles hodnoty. Pokud se nejedná o závažnou závadu, můžeme vám podle našeho uvážení výrobek vyměnit nebo vrátit peníze. Uschovejte si prosím doklady o nákupu, jako jsou účtenky a daňové faktury.

Obsah

1. Všeobecné informácie o produkte 208
2. Bezpečnostné upozornenia a opatrenia..... 209
3. Prevádzka akumulátora 213
4. Údržba 215
5. Likvidácia a recyklácia..... 216
6. Súlad s predpismi 217
7. Záruka..... 218

1. Všeobecné informácie o produkte

1.1 Špecifikácie

Model:	**Akumulátor Fiskars BT12 (1082341, súprava 2 ks 1082342)**
Kapacita akumulátora	4,0 Ah
Napätie	12 V d.c.
Vstup Type-C	5 V⎓3 A / 9 V⎓3 A / 15 V⎓2 A / 20 V⎓1,5 A
Výstup Type-C	5 V⎓3 A / 9 V⎓3 A / 15 V⎓2 A / 20 V⎓1,5 A
Celkový vstupný a výstupný výkon	30 W max.
Rozmery akumulátora	124 x 75 x 31 mm
Špecifikácia akumulátora	Lítiový akumulátor s 3 lítium-iónovými článkami
Čas nabíjania	2 – 3 hodiny s káblom USB-C dodávaným s batériou
Hmotnosť produktu	350 g
Teplotný rozsah	Prevádzka: -10 °C až 40 °C (14 – 104 °F) Nabíjanie: 5 °C až 40 °C (41 °F – 104 °F) Skladovanie: -20 °C až +50 °C (-4–122 °F)

TENTO NÁVOD SI ODLOŽTE. Túto príručku si odložte kvôli bezpečnostným upozorneniam a opatreniam, ako aj postupom obsluhy, kontroly a údržby. Príručku si odložte na bezpečné a suché miesto na budúce použitie.

1.2 Zamýšľané použitie a prehľad

Hlavným účelom akumulátora Fiskars je napájať elektrické náradie Fiskars. Pozrite si návody na obsluhu rôznych elektrických nástrojov Fiskars, kde nájdete informácie o tom, ako používať batériu s daným náradím. Akumulátor možno použiť aj ako powerbanku na nabíjanie externých zariadení, napríklad mobilných telefónov a notebookov.

Káblové zostavy alebo vodiče s dĺžkou mimo jednotky nepresahujúcou 3,05 m (10 stôp), zvinuté alebo odvinuté, musia byť vyrobené z materiálov s hodnotením VW-1 alebo FT-1 alebo lepších bez akýchkoľvek ďalších požiadaviek.

Obrázok 1. Prehľad akumulátora

1. Tlačidlo kontroly nabitia. Stlačte tlačidlo kontroly nabitia a zistite kapacitu akumulátora pomocou LED indikátora.
2. Port Type-C. Inteligentné rozpoznávanie nabíjania/vybíjania. Môže nabíjať akumulátor alebo ho vybíjať do iných zariadení (funkcia powerbanky).
3. Západka (zámok akumulátora). Západka zaisťuje akumulátor na mieste po vložení akumulátora do elektrického náradia Fiskars.
4. Popruh. Potiahnutím za popruh sa poistka akumulátora uvoľní, keď je akumulátor vložený do elektrického náradia Fiskars.
5. Kolíky. Kolíky slúžia na napájanie, keď je akumulátor pripojený k elektrickému náradiu Fiskars.
6. Kábel USB-C

2. Bezpečnostné upozornenia a opatrenia

2.1 Výstražné upozornenia a symboly

Nasledujúce symboly charakterizujú rôzne riziká spojené s týmto produktom:

Všeobecné upozornenie: Nedodržanie môže viesť k zraneniu a/alebo poškodeniu majetku

Výstraha pred elektrickým nebezpečenstvom

Všeobecné upozornenie: Dodržiavajte bezpečnostné upozornenia a vykonajte potrebné opatrenia

SK

www.fiskars-online.cz



Prečítajte si návod na použitie a pokyny k produktu



Nerecyklujte s komunálnym odpadom: akumulátor je potrebné recyklovať podľa miestnych pokynov.



Pri používaní akumulátora s elektrickým náradím používajte ochranu očí



Chráňte akumulátor pred dažďom a vlhkosťou



Chráňte akumulátor pred teplom a ohňom



Zhoda s európskymi predpismi: výrobok spĺňa požiadavky zdravotných, bezpečnostných a environmentálnych noriem Európskej únie

2.2 Všeobecné bezpečnostné upozornenia



UPOZORNENIE: Prečítajte si všetky bezpečnostné upozornenia, pokyny a špecifikácie dodané s akumulátorom. Nedodržanie niektorého z nižšie uvedených pokynov alebo použitie na iné ako určené účely môže viesť k nebezpečným situáciám.



OZNÁMENIE: Pri používaní a skladovaní udržiavajte akumulátor vždy suchý a čistý. Nedovoľte, aby sa do akumulátora dostala voda alebo vlhkosť.

2.2.1 Používanie a starostlivosť o akumulátor



Používajte iba s uvedeným/certifikovaným napájacím zdrojom ITE.

1. Pred použitím akumulátora si prečítajte všetky pokyny a výstražné označenia.

2. Nabíjajte iba pomocou kábla typu USB-C a nabíjacej zástrčky.



UPOZORNENIE:

3. Neskratujte akumulátor kontaktom pólov s vodivými materiálmi, pretože to môže spôsobiť veľký tok prúdu, iné druhy poškodenia alebo zranenia. Keď sa akumulátor nepoužíva, uchovávajte ju mimo dosahu iných kovových predmetov, ako sú kancelárske sponky, mince, kľúče, klince, skrutky alebo iné malé kovové predmety, ktoré by mohli prepojiť póly. Skrat pólov batérie môže spôsobiť popáleniny alebo požiar.



4. Ak za nevhodných podmienok vytečie z batérie kvapalina, vyhnite sa kontaktu. V prípade náhodného kontaktu s očami vypláchnite vodou. Ak sa tekutina dostane do kontaktu s očami, vyhľadajte aj lekársku pomoc. Kvapalina vystreknutá z batérie môže spôsobiť podráždenie alebo popáleniny. Pri používaní akumulátora s elektrickým náradím je potrebné používať ochranné okuliare. Poškodené alebo upravené batérie môžu vykazovať nepredvídateľné správanie, čo môže viesť k požiaru, výbuchu alebo riziku zranenia. Dodržiavajte všetky pokyny na nabíjanie a akumulátor ani zariadenie nenabíjajte vonku.



UPOZORNENIE:

5. Nepoužívajte, neskladujte ani nenabíjajte akumulátor v daždivom alebo vlhkom prostredí. Buďte opatrní pri používaní výrobku v blízkosti vody. Nemanipulujte s akumulátorom, nabíjacím káblom, zástrčkou ani konektormi mokrými rukami.

6. Nečistite akumulátor korozívnym čistiacim prostriedkom.

7. „Používajte len s uvedeným/certifikovaným informačno-technologickým (počítačovým) zariadením“ alebo „Používajte len s uvedeným/certifikovaným napájacím zdrojom ITE“ alebo „Uvedená napájacia jednotka triedy 2“, podľa toho, čo je relevantné a čo je uvedené spolu s informáciami o menovitých hodnotách nabíjačky.

8. Pri používaní akumulátora s elektrickým náradím nedovoľte, aby sa do pólov alebo drážok akumulátora dostali akékoľvek cudzie predmety, ako sú triesky alebo zemina.



9. Akumulátor uchovávajte mimo dosahu detí.

UPOZORNENIE:

10. Akumulátor dodané spoločnosťou Fiskars používajte iba v určených produktoch, pretože inštalácia akumulátora do nevyhovujúcich produktov môže spôsobiť požiar, nadmerné teplo, výbuch alebo únik elektrolytu.

11. Opravu akumulátora zverte len kvalifikovanému servisu, ktorý používa iba originálne značkové náhradné diely. Tým sa zabezpečí zachovanie bezpečnosti produktu.

12. Ak sa akumulátor dlhší čas nepoužíva, mal by sa pred použitím úplne nabiť, pretože môže byť vybitý.

SK

www.fiskars-online.cz

2.2.2 Zakázané použitie

POZOR: Nasledujúce použitie akumulátora je zakázané, pretože môže spôsobiť požiar, výbuch a/alebo riziko zranenia:

1. Nepoužívajte ani neopravujte akumulátor, ktorý je poškodený alebo upravený.

2. Akumulátor ani elektrické náradie nevystavujte ohňu ani nadmernej teplote. Vystavenie ohňu alebo teplote nad 130 °C (265 °F) môže spôsobiť výbuch.

3. Akumulátor neskladujte, nepoužívajte ani nenabíjajte, ak teplota môže dosiahnuť alebo prekročiť limitné hodnoty uvedené v časti 1, Opis produktu, v návode na použitie.

4. Akumulátor nerozoberajte ani s ním nemanipulujte.

5. Akumulátor nevystavujte mechanickým nárazom ani naň neudierajte.

6. Neotvárajte ani nepoškodzujte akumulátor. Akumulátor nestláčajte ani neprepichujte, aby ste predišli úniku elektrolytu.

2.2.3 Likvidácia a preprava akumulátora

Pozrite si časť 5 týkajúcu sa likvidácie a recyklácie v návode.

UPOZORNENIE:

1. Akumulátor nikdy nespaľujte, aj keď je vážne poškodená alebo úplne opotrebovaná, pretože v ohni môže explodovať.

2. Lítium-iónové akumulátory sú počas prepravy klasifikované ako nebezpečné, preto existujú požiadavky a obmedzenia týkajúce sa prepravy. Dodržiavajte vnútroštátne predpisy týkajúce sa prepravy akumulátorov.

3. Otvorené kontakty prelepte páskou alebo zakryte a akumulátor zabaľte tak, aby sa nemohol hýbať.

4. Pri obchodnej preprave tretími osobami alebo špeditérmi je potrebné dodržiavať špeciálne požiadavky na balenie a označovanie.

2.2.4 Tipy na udržanie maximálnej životnosti akumulátora

1. Pred použitím sa uistite, že je akumulátor úplne nabitý.

2. Akumulátor nabite skôr, než sa úplne vybije.

3. Výrobok by ste nemali skladovať bez použitia dlhšie ako jeden rok, pretože by sa mohol znížiť výkon akumulátora.

4. Nenabíjajte úplne nabitý akumulátor ani k nej nenechávajte pripojenú nabíjačku.

3. Prevádzka akumulátora

3.1 Pred použitím produktu

Pozrite si návody na obsluhu rôznych elektrických nástrojov Fiskars, kde nájdete informácie o tom, ako používať akumulátor s daným náradím.

- Akumulátor nevyžaduje žiadnu montáž.
- Výrobok starostlivo skontrolujte, či počas prepravy nedošlo k jeho zlomeniu alebo poškodeniu.
- Nevyhadzujte obalový materiál, kým náradie dôkladne neskontrolujete a nebudete ho vedieť uspokojivo používať.
- Ak sú niektoré časti poškodené alebo chýbajú, vráťte náradie na miesto nákupu.
- Po vykonaní kontroly akumulátor pred použitím úplne nabite.
- Akumulátor má nasledujúce bezpečnostné funkcie: ochranu pred nadmerným nabitím, nadmerným vybitím, skratom a prehriatím.

3.2 Nabíjanie akumulátora

UPOZORNENIE: Akumulátor nabíjajte v suchej a vetranej miestnosti, mimo dosahu horľavých materiálov a zdrojov vznietenia.

- Pri nabíjaní akumulátora sa odporúča použiť kábel typu USB-C, ktorý ste dostali pri kúpe elektrického náradia Fiskars.

3.2.1 Indikátor nabitia akumulátora

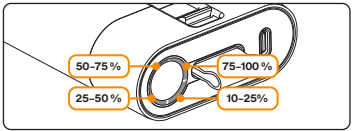

Obrázok 2. LED diódy zobrazujú kapacitu akumulátora.

- Tlačidlo kontroly nabitia na akumulátore má štyri kontrolky nabitia akumulátora, ktoré zobrazujú úroveň nabitia akumulátora. Stlačením tlačidla skontrolujete zostávajúcu energiu.
- Keď je akumulátor nabitý menej ako 10 %, zostávajúca 1 LED dióda bliká.
- Indikátory, ktoré sa rozsvietia, keď je úroveň nabitia akumulátora nasledovná:
- 10 – 25 % jeden LED indikátor
- 25 – 50 % dva LED indikátory
- 50 – 75 % tri LED indikátory
- 75 – 100 % štyri LED indikátory

SK

www.fiskars-online.cz

3.2.2 Postup nabíjania

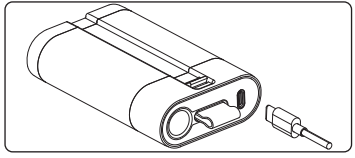

Obrázok 3. Pripojenie kábla USB-C k akumulátoru.

1. Pred začatím nabíjania akumulátora odpojte všetky prípadné externé zariadenia.
2. Zasuňte jeden koniec konektora kábla Type-C do obojsmerného portu Type-C na akumulátore.
3. Pripojte druhý koniec nabíjacieho kábla k zástrčke nabíjačky (nie je súčasťou balenia) a pripojte nabíjačku k zdroju napájania pre nabíjanie.
4. Počas nabíjania sa indikátory budú postupne rozsvecovať podľa úrovne nabitia (časť 3.2.1). Keď všetky indikátory nabitia akumulátora svietia, akumulátor je úplne nabitý. Vyberte akumulátor z nabíjačky a odpojte ho od nabíjacieho kábla.

3.3 Používanie akumulátora ako powerbanky

• Primárnou funkciou akumulátora Fiskars je napájanie elektrického náradia. Môže tiež slúžiť ako powerbanka na nabíjanie mobilných zariadení. To je jej sekundárna funkcia.
• Akumulátor Fiskars obsahuje port Type-C a kompatibilný kábel musí mať aspoň na jednom konci konektor Type-C (samec).
• Druhý koniec kábla je určený portom vášho mobilného zariadenia (napr. micro-USB/lightning/Type-C)
• Akumulátor začne automaticky napájať mobilné zariadenia po pripojení kábla na oboch koncoch (akumulátor Fiskars a mobilné zariadenie).
• Akumulátor Fiskars musí byť nabitý, aby fungoval ako powerbanka pre mobilné zariadenia
• Ak chcete skontrolovať dostupné nabitie akumulátora Fiskars, stlačte tlačidlo kontroly nabitia (časť 3.2.1)
• Keď sa akumulátor zariadenia nabíja, štyri indikátory postupne zhasínajú, ako sa znižuje zostávajúca energia akumulátora.
• Keď bliká posledný indikátor nabitia akumulátora, znamená to, že akumulátor je potrebné nabiť.

3.4 Tipy na použitie

Nenabíjajte akumulátor pri teplotách mimo rozsahu uvedeného v špecifikáciách produktu v používateľskej príručke.
• Výdrž akumulátora sa časom pomaly skracuje. Keď sa funkčný čas akumulátor výrazne skráti, odporúča sa vymeniť akumulátor za nový.

4. Údržba

Prečítajte si časť 2, Upozornenia, v používateľskej príručke.
• Pozrite si opis produktu v časti 1 návodu, kde sú uvedené teplotné rozsahy pre použitie a skladovanie. Ak je akumulátor dlhodobo skladovaný pri veľmi vysokých alebo nízkych teplotách, môže dôjsť k strate kapacity akumulátora.

UPOZORNENIE:
• Nepokúšajte sa akumulátor opravovať sami. Na zaistenie bezpečnosti a spoľahlivosti by všetky opravy mal vykonávať kvalifikovaný servisný technik.
• Udržujte akumulátor čistý a bez prachu. Nečistite akumulátor vodou.
• Na čistenie alebo údržbu akumulátora nepoužívajte chemikálie, ako je olej alebo rozpúšťadlá, pretože by mohli poškodiť plastové a elektronické diely. Povrch utrite mäkkou suchou handričkou.

4.1 Riešenie problémov

• Nasledujúca tabuľka obsahuje pokyny, ktoré môžete vykonať, ak akumulátor nefunguje správne. Ak sa tým problém nepodarí identifikovať/odstrániť, kontaktujte miesto nákupu alebo zákaznícky servis spoločnosti Fiskars.
• Pred riešením problémov vypnite akumulátor a odpojte všetky externé zariadenia.

www.fiskars-online.cz

Problém	Možná príčina	Náprava
Akumulátor sa nedá nabiť Mobilné zariadenia. Možnosť 1.	Akumulátor je príliš studený/ horúci alebo je vybitý.	Pred nabíjaním nechajte akumulátor zohriať/ vychladnúť na vhodnú teplotu.
Akumulátor sa nedá nabiť Mobilné zariadenia. Možnosť 2.	Kábel nefunguje.	Vymeňte nabíjací kábel.
Akumulátor nie je možné nabiť. Možnosť 1.	Zlé pripojenie v zásuvke alebo nefunguje kábel.	Použite inú zásuvku a znova nabite akumulátor alebo vymeňte nabíjací kábel.
Akumulátor nie je možné nabiť. Možnosť 2.	Akumulátor starne.	Vymeňte akumulátor.

5. Likvidácia a recyklácia

Oznámenie: Nevyhadzujte akumulátor do bežného komunálneho odpadu. Nebezpečná likvidácia akumulátora môže mať negatívny vplyv na životné prostredie a ľudské zdravie.
• Dodržiavajte miestne postupy týkajúce sa likvidácie nabíjateľných akumulátorov. Zariadenie recyklujte na určenom mieste pre likvidáciu lítium-iónových akumulátorov. Akumulátor je zvyčajne možné vrátiť napríklad na miesto nákupu.
• Pri likvidácii akumulátora ho vyberte z elektrického náradia podľa príslušných pokynov v návodoch na obsluhu elektrického náradia.
UPOZORNENIE:
• Akumulátor nikdy nespaľujte, aj keď je vážne poškodená alebo úplne opotrebovaná, pretože v ohni môže explodovať.

6. Súlad s predpismi

Zhoda s európskymi normami

Vyhlásenie o zhode EÚ a UKCA
1. Značka výrobcu: Fiskars
Keilaniementie 10, P.O. Box 91, 02151 Espoo, Fínsko
2. Toto vyhlásenie o zhode sa vydáva na výhradnú zodpovednosť výrobcu.
3. Predmet vyhlásenia:
• Popis: záhradné elektrické náradie
• Model: Akumulátor Fiskars BT12
• ID produktu: Jednoduchá 1082341, DoubleKit 1082342
4. Predmet vyhlásenia je v súlade s príslušnými ustanoveniami nasledujúcich predpisov:

Nariadenia Európskej únie
Smernica o nízkom napätí (2014/35/EÚ)
Smernica o elektromagnetickej kompatibilite (2014/30/EÚ)
Nariadenie o batériách a použitých batériách (2023/1542/EÚ)
Smernica o batériách (2006/66/ES)
Smernica RoHS (2011/65/EÚ)
Smernica WEEE (2012/19/EÚ)
Nariadenie o všeobecnej bezpečnosti výrobkov (2023/988/EÚ)

A bol vyvinutý a vyrobený v súlade s nasledujúcimi normami:

Norma
EN 62133
EN60335-2-29
ISO 13849-1
UN38.3

Technická dokumentácia je uložená v spoločnosti Fiskars Finland Oy Ab. Na výrobkoch je uvedený rok výroby, krajina výroby a sériové číslo.

Podpísané za a v mene:
30.3.2025 Billnäs
Fiskars Finland Oy Ab
Juha Huhtala, hlavný riaditeľ výskumu a vývoja

SK

www.fiskars-online.cz

7. Záruka

Spoločnosť Fiskars zaručuje, že na akumulátor Fiskars sa nevyskytnú žiadne výrobné ani materiálové chyby počas dvoch (2) rokov od dátumu pôvodného maloobchodného nákupu. Táto záruka predstavuje iba doplnkovú záruku k záruke poskytovanej predajcom, nijako túto záruku nemení a nemá ani žiadny vplyv na žiadne právne nároky, ktoré vám môžu vyplývať z vnútroštátnych právnych predpisov.

Záruka sa nevzťahuje na výrobky používané na komerčné, profesionálne účely alebo na prenajímanie, ani na výrobky, ktoré boli predmetom úprav, opráv alebo pokusov o opravu, ktoré nie sú autorizované spoločnosťou Fiskars alebo ktoré nie sú v súlade s pokynmi. Záruka sa nevzťahuje na chyby alebo poškodenia, ktoré môžu súvisieť s bežným opotrebovaním alebo z neho vyplývajú, na chyby spôsobené hrubým zaobchádzaním, nedbanlivosťou alebo nehodou (napr. úder, klopanie, pád alebo rozdrvenie); nesprávnym používaním (napr. použitím v rozpore s určeným alebo odporúčaným použitím), použitím v rozpore s pokynmi alebo prekročením technických limitov; nesprávnou alebo nedostatočnou starostlivosťou alebo skladovaním; záruka sa nevzťahuje na prípadné zmeny vzhľadu výrobku, ak nemajú vplyv na funkčnosť výrobku; na chyby v dôsledku používania nevhodných čistiacich metód alebo látok, ako sú kyseliny alebo rozpúšťadlá; ani použitie neoriginálnych náhradných dielov. Záručnú reklamáciu je nutné uplatniť spolu s chybným výrobkom v najbližšom centre starostlivosti o zákazníkov spoločnosti Fiskars alebo v obchode, kde ste si výrobok kúpili. Reklamáciu je nutné uplatniť v záručnej lehote, písomne a do tridsiatich (30) dní od okamihu, keď sa chyba prejavila alebo mala byť odhalená. Reklamácia musí obsahovať meno, adresu a telefónne číslo vlastníka, doklad o nákupe, opis chyby a dátum jej prvého odhalenia. Spoločnosť Fiskars spracúva vaše vyššie uvedené osobné údaje v súvislosti s vašou reklamáciou. Viac informácií o spracovaní osobných údajov nájdete v Zásadách ochrany osobných údajov spotrebiteľov spoločnosti Fiskars, ktoré sú dostupné na webovej stránke spoločnosti Fiskars.

Uznanie záručnej reklamácie závisí výhradne od spoločnosti Fiskars. V prípade uznania reklamácie spoločnosť Fiskars podľa svojho uváženia výrobok opraví alebo ho nahradí podobným výrobkom. V prípade modelov, ktoré sa už nevyrábajú, sa chybný výrobok vymenení za najviac podobný model z aktuálneho sortimentu. Doba trvania pôvodnej záruky sa v prípade výmeny alebo opravy výrobku nepredlžuje.

Spoločnosť Fiskars v maximálnom rozsahu povolenom zákonom za žiadnych okolností nezodpovedá za žiadne náhodné, nepriame, zvláštne ani následné škody, ani za žiadne škody na zariadení či za znemožnenie používania zariadení, za ušlý zisk, produktivitu, funkčnosť, za stratu obchodných príležitostí, obchodov, predaja, tržieb, za predpokladané úspory, zvýšené náklady či výdavky a za meškanie alebo nevykonanie záručného servisu. Poskytovateľ záruky: Fiskars Finland Oy Ab, Keilaniementie 10, 02151 Espoo, Fínsko.

Len pre Austráliu a Nový Zéland:
Naše výrobky sa automaticky dodávajú so spotrebiteľskými zárukami podľa austrálskych alebo novozélandských spotrebiteľských zákonov. Máte nárok na vrátenie peňazí alebo výmenu, ak má produkt závažnú poruchu, a kompenzáciu za akúkoľvek inú rozumne predvídateľnú stratu alebo poškodenie. Máte tiež nárok na výmenu tovaru, ak tovar nemá prijateľnú kvalitu a porucha nepredstavuje závažnú poruchu. Závažné zlyhanie znamená, že výrobok nie je bezpečný, má problém, ktorý by niekomu bránil v jeho kúpe, výrazne sa líši od vzorky alebo opisu, alebo nefunguje podľa opisu v návode, prípadne sa nedá ľahko opraviť. Ak by ste sa rozhodli výrobok si ponechať, kompenzujeme vám akýkoľvek pokles hodnoty. Ak porucha nie je závažná, môžeme podľa nášho uváženia výrobok vymeniť alebo vám vrátiť peniaze. Uistite sa, že ste si odložili doklad o kúpe, ako sú potvrdenky a daňové faktúry.

SK

www.fiskars-online.cz